RZUT ELEWACJI BOCZNEJ

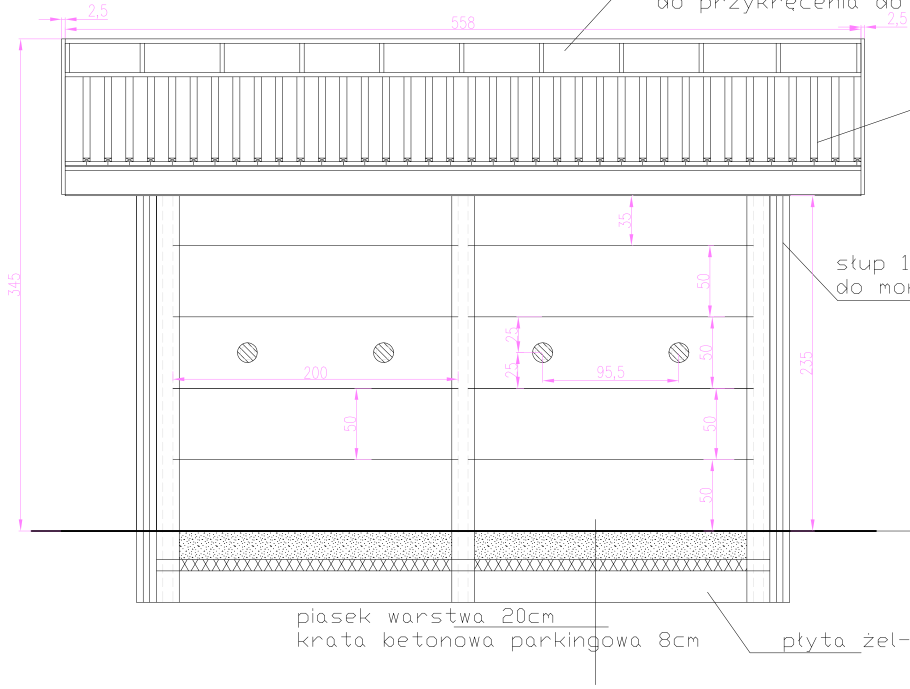
2,5
558
2,5
345
35
50
25
25
50
95,5
200
235
50
50
50

poliwęglan komorowy
2cm w gotowej kons
do przykręcenia do

słup 1
do mo

piasek warstwa 20cm
krata betonowa parkingowa 8cm

płyta żel-

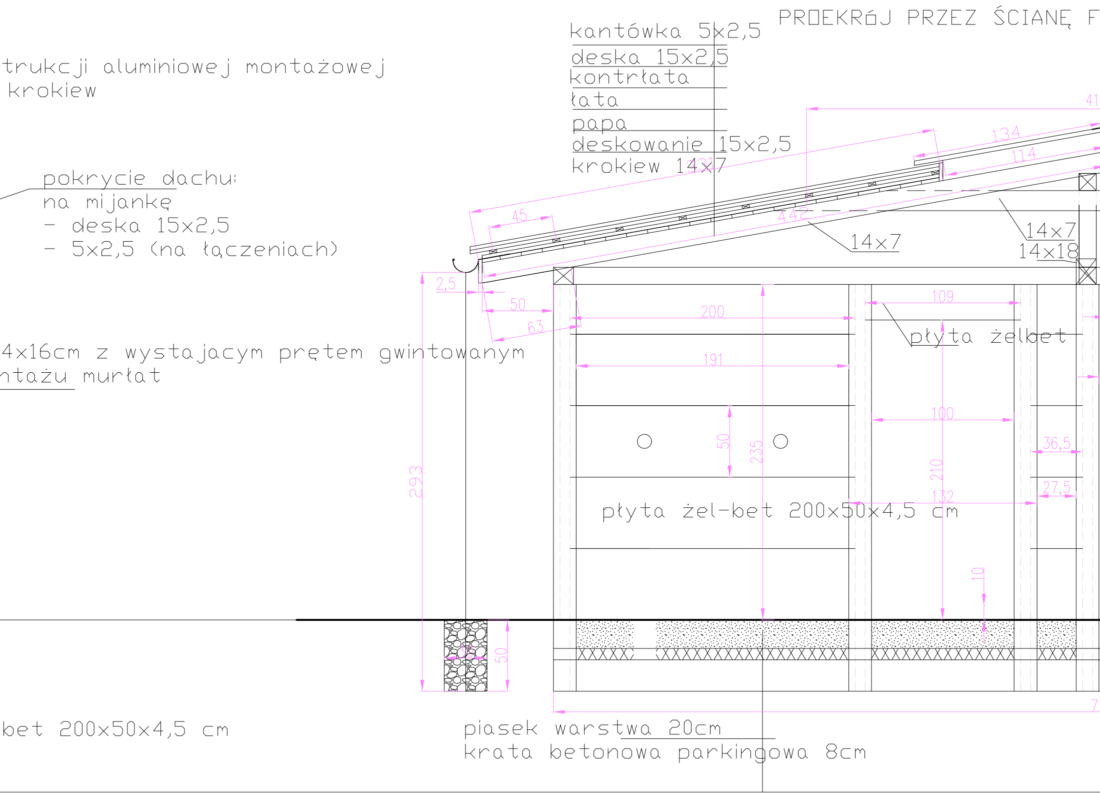
PROEKRóJ PRZEZ ŚCIANĘ F
kantówka 5x2,5
deska 15x2,5
kontrłata
łata
papa
deskowanie 15x2,5
krokiew 14x7
trukcji aluminiowej montażowej
krokiew
pokrycie dachu:
na mijankę
- deska 15x2,5
- 5x2,5 (na łączeniach)
4x16cm z wystajacym prętem gwintowanym
ntażu murłat
bet 200x50x4,5 cm
piasek warstwa 20cm
krata betonowa parkingowa 8cm
płyta żel-bet 200x50x4,5 cm
płyta żelbet
14x7
14x7
14x18
41
134
114
442
45
2,5
50
63
200
191
109
100
50
235
210
132
36,5
27,5
10
293
50
7

RONTOWĄ

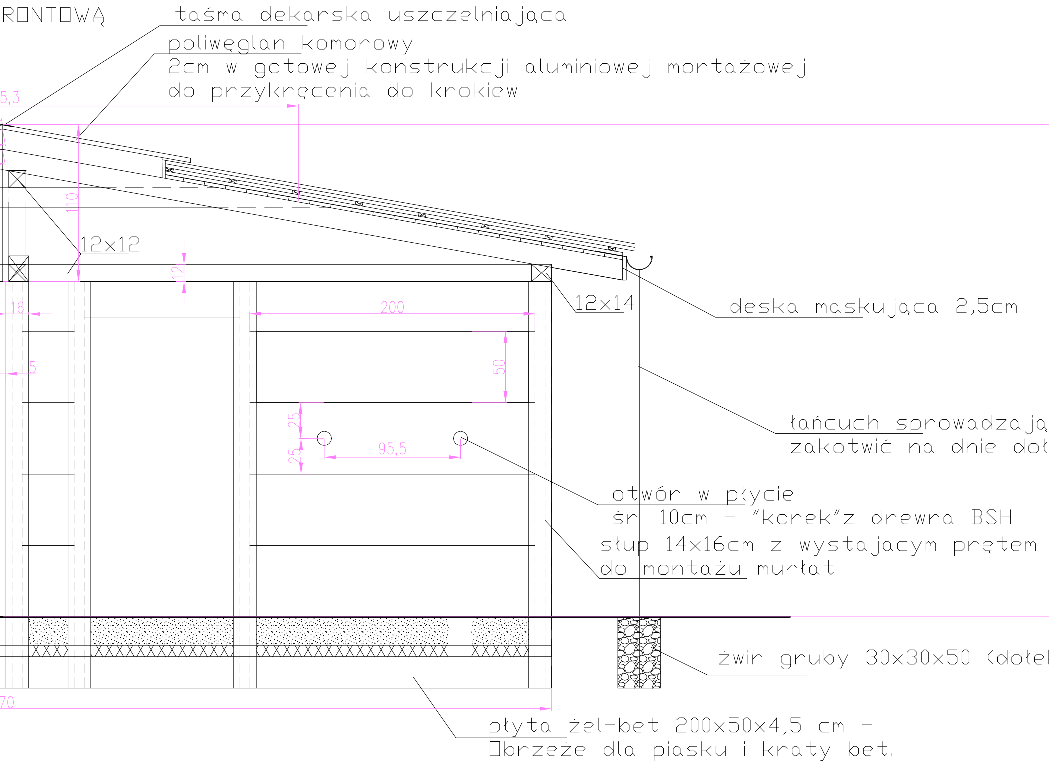

taśma dekarska uszczelniająca

poliwęglan komorowy
2cm w gotowej konstrukcji aluminiowej montażowej
do przykręcenia do krokiew

deska maskująca 2,5cm

łańcuch sprowadzają
zakotwić na dnie doł

otwór w płycie
śr. 10cm - "korek"z drewna BSH

słup 14x16cm z wystajacym pretem
do montażu murłat

żwir gruby 30x30x50 (dołek

płyta żel-bet 200x50x4,5 cm -
Obrzeże dla piasku i kraty bet.

5,3
110
12x12
12
12x14
16
200
5
50
25
25
95,5
70

WIDOK BOCZNY NA WIĘŹBĘ DACHOWĄ I ŚCIANĘ

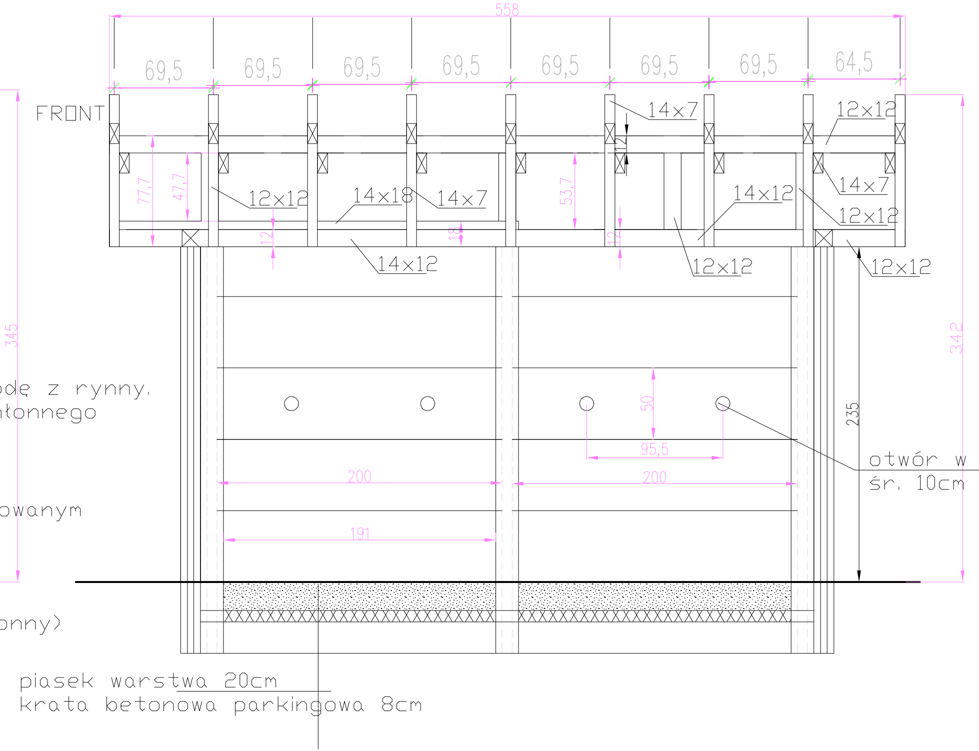
558
69,5
69,5
69,5
69,5
69,5
69,5
69,5
64,5
FRONT
14x7
12x12
12
77,7
47,7
12x12
14x18
14x7
53,7
14x12
14x7
12x12
12
18
12
14x12
12x12
12x12
345
342
235
50
95,5
200
200
191

cy wodę z rynny.
ka chłonnego

gwintowanym

k chłonny)

otwór w
śr. 10cm

piasek warstwa 20cm
krata betonowa parkingowa 8cm

PRZEKRóJ PRZEZ DRZWI WEWNĘTRZNE

PRZEKRóJ PRZEZ

A-A'

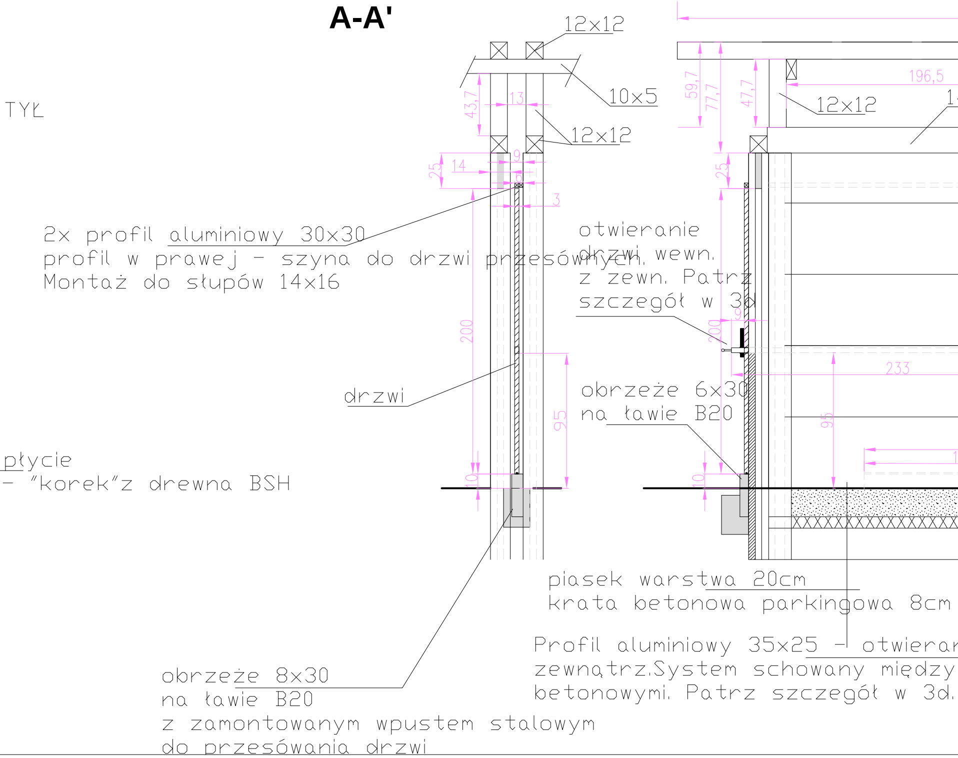
12x12
10x5
12x12
43,7
13
9
14
25
6
3
200
95
10
59,7
77,7
47,7
196,5
12x12
25
9
200
233
95
10
TYŁ
2x profil aluminiowy 30x30
profil w prawej - szyna do drzwi przesównych.
Montaż do słupów 14x16
otwieranie
drzwi wewn.
z zewn. Patrz
szczegół w 3d
drzwi
obrzeże 6x30
na ławie B20
płycie
- "korek"z drewna BSH
piasek warstwa 20cm
krata betonowa parkingowa 8cm
Profil aluminiowy 35x25 - otwierar
zewnątrz.System schowany między
betonowymi. Patrz szczegół w 3d.
obrzeże 8x30
na ławie B20
z zamontowanym wpustem stalowym
do przesówania drzwi

DRZWI ZEWNĘTRZNE A

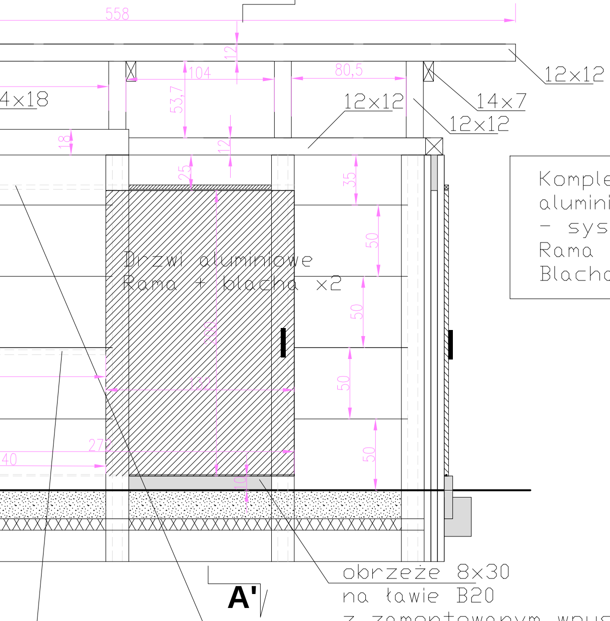
558
12
104
80,5
53,7
4x18
12x12
12x12
14x7
12x12
18
12
25
35
50
50
50
50
Drzwi aluminiowe
Rama + blacha x2
200
132
272
40
10
A'

Kompletny system do drzwi przesównych, a aluminiowy - do zastosowania na zewnątrz - system dostosowany do wagi drzwi.
Rama drzw aluminium + blacha aluminium.
Blacha musi być sztywna.

obrzeże 8x30
na ławie B20
z zamontowanym wpustem stalowym
do przesówania drzwi

nie drzwi wewn. z
ściankami wewn.

2x profil aluminiowy 30x30
profil w prawej - szyna do drzwi przesównych.
Montaż do słupów 14x16

Jednostka projektowania:
Green Pi. Pracownia Architektury Krajobrazu
mgr inż. Marta Kulbicka;
ul. św. Wincentego 112/130; 03-291 Warszawa
tel. 504-386-981; tel./fax 22-252-87-27
www.greenpi.pl

Zamawiający:
Miasto Stołeczne Warszawa
Pl. Bankowy 3/5, 009-950 Warszawa

Reprezentowane przez Lasy Miejskie - Warszawa
ul. Korkowa 170a, 04-549 Warszawa

Nazwa i adres inwestycji:
PROJEKT ZAGOSPODAROWANIA TERENU – BUDOWA OBIEKTÓW
MAŁEJ ARCHITEKTURY W MIEJSCACH PUBLICZNYCH, OGRODZEŃ
ORAZ Z UTWARDZENIA TERENU WRAZ Z INSTALACJAMI
Dla zadania inwestycyjnego pn.:
„Rozbudowa Ośrodka Rehabilitacji Zwierząt z siedzibą przy
ul. Korkowej 170A";
Dz. nr 170/2 obr. 31001

Nazwa rysunku:
Wiata- cz. 2

Projektanci:

Branża	Imię i nazwisko	Nr upr.	Podpis
Konstr.-bud.	**mgr inż. Andrzej Duda**	Wa 161/90	
Opracowanie i koncepcja	**mgr inż. Marta Kulbicka**		
Data: 01.2024 r.	Skala: 1:5	Nr rysunku: **11**	